KIRPY

Le spécialiste de l'épierrage

Travaux agricoles

3420

RAMASSEUSE DE PIERRES

www.kirpy.com

3420

Recherche et innovation, une passion...

En permanence, KIRPY recherche, innove, teste et fait évoluer techniquement ses matériels pour une meilleure fiabilité.
Toujours à l'écoute du monde agricole, KIRPY a mis au point une nouvelle ramasseuse de pierres, encore plus performante avec une souplesse de travail inégalée.

Le ramassage des pierres reste la meilleure solution pour l'élimination des pierres dures : silex, granit, galets.

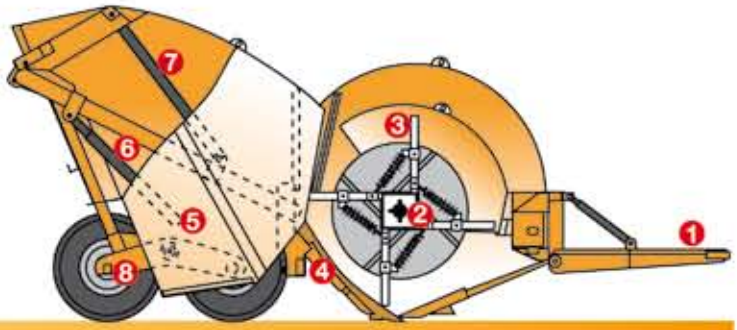

Schéma de 3420

1. Timon
2. Rotor
3. Dent
4. Grille
5. Trémie
6. Vérin de levage
7. Vérin de bennage
8. Roues sur balancier

Vidage de la trémie (3m³ jusqu'à 3,2m de haut) :
• Chargement direct de camions ou de grosses remorques.
• Les 4 roues montées sur balancier assurent une trés grande stabilité et limitent le tassement des sols.

Suspension rotor : Sécurité maximale et souplesse de ramassage.

3420 : Sécurité et qualité

KIRPY
Le spécialiste de l'épierrage

Fabriquée à partir des meilleurs aciers et composants, la 3420 est sécurisée au maximum.
Le rotor monté sur suspensions est équipé de dents escamotables unitairement.
L'entraînement mécanique est muni d'une sécurité à friction.
La stabilité de la machine est assurée par 4 roues larges sur balancier limitant la pression au sol.

D'une utilisation très simple, la 3420 est entièrement commandée par électrovannes depuis le poste de pilotage.

D'une capacité de 3 m³, la trémie s'élève jusqu'à 3,2 m de haut, ce qui permet le chargement de tous types de remorques.
Le fond de la trémie ajouré élimine les résidus de terre.

Qualité de ramassage inégalée.

Rotor : à suspension avec dents escamotables unitairement.

Groupe de pilotage assurant les fonctions : réglage profondeur de travail, élévation et vidage benne, dégagement rotor.

Issue d'une technologie de pointe, la 3420 est l'outil idéal pour tous travaux de ramassage sur andain(s) ou en direct.

L'andaineur avant permet un ramassage sur une largeur de 2,5m

KIRPY

Le spécialiste de l'épierrage

3420
Technologie
Qualité
Puissance
Fiabilité
Innovation
Robustesse

Les points forts de la KIRPY 3420

- Largeur de travail de 2,5m.
- Rotor flottant à suspension ressorts.
- Limiteur de couple sur la transmission.
- Grille amovible de séparation terre/pierres.
- Dents du rotor escamotables unitairement.
- Trémie de 3m³ avec fond tamiseur.
- Déversement jusqu'à 3,2m de haut.
- Respect des sols et stabilité par 4 roues sur balancier.
- Boîtier électronique (4 fonctions) commandant les fonctions hydrauliques de la machine.

Caractéristiques techniques

	3420
Largeur de travail (m)	2,5
Profondeur de travail (cm)	10
Hauteur de déchargement (m)	3,2
Capacité de trémie (m³)	3
Poids de la machine (kg)	3750
Puissance du tracteur (Cv)	80
Prise d'huile	1 simple effet + 1 retour libre

Infos données à titre indicatif.

32e TOUR - © 2009 - RCS AGEN 438 039 034 - www.32emejour.com - 05 53 48 21 11

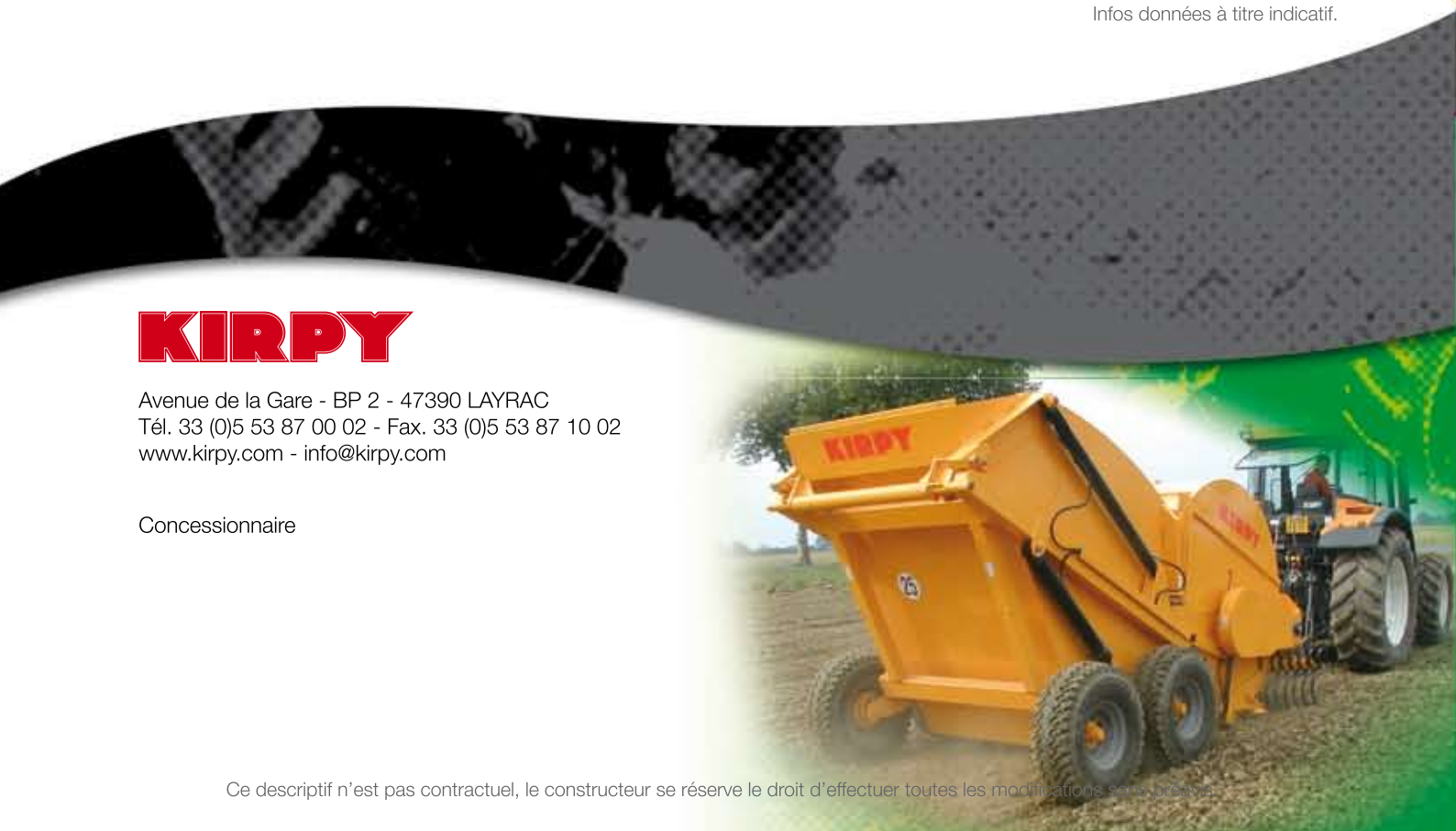

KIRPY

Avenue de la Gare - BP 2 - 47390 LAYRAC
Tél. 33 (0)5 53 87 00 02 - Fax. 33 (0)5 53 87 10 02
www.kirpy.com - info@kirpy.com

Concessionnaire

Ce descriptif n'est pas contractuel, le constructeur se réserve le droit d'effectuer toutes les modifications sans préavis.